Technische tekening

Glijstang/hoekwandbeugel

Artikelnummering:

157075 (RVS gepolijst) / 157075 (RVS wit)
157076 (RVS gepolijst) / 157076 (RVS wit)

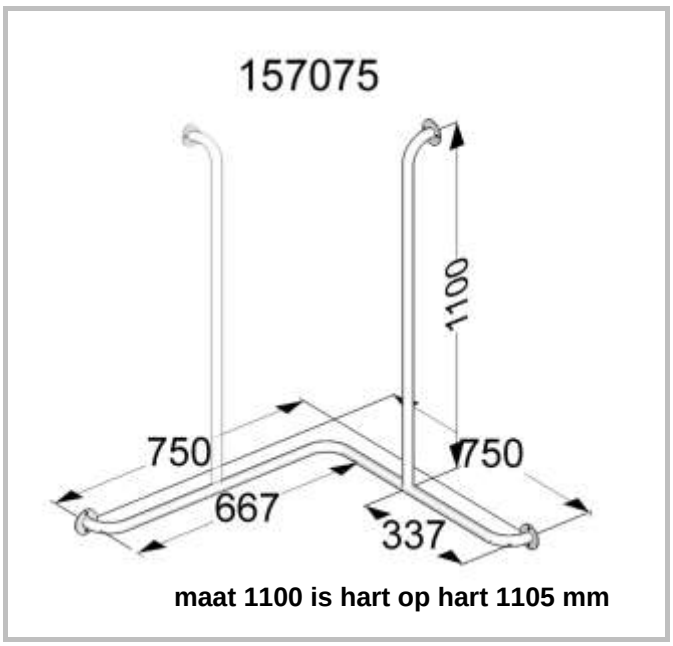

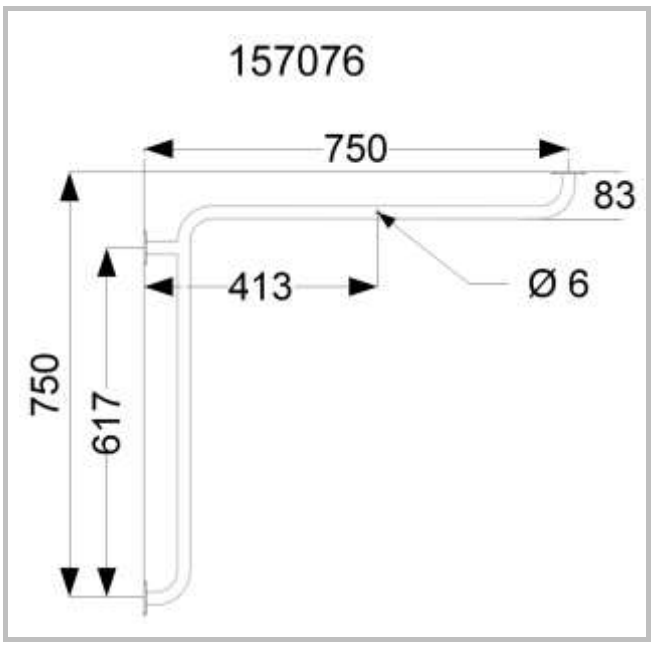

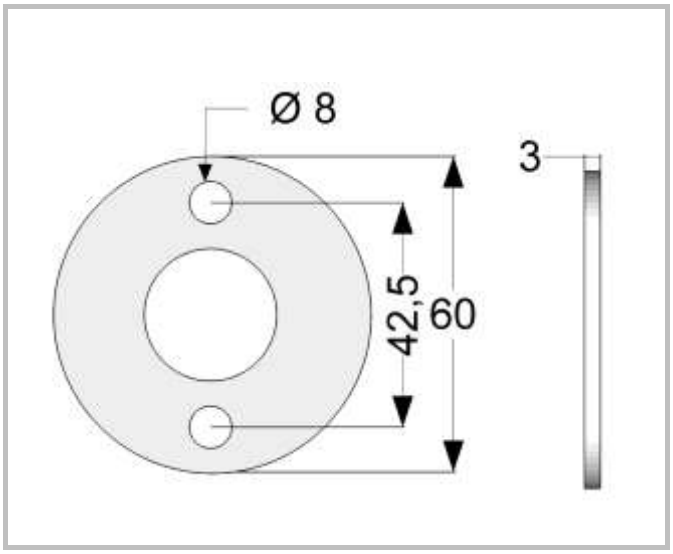

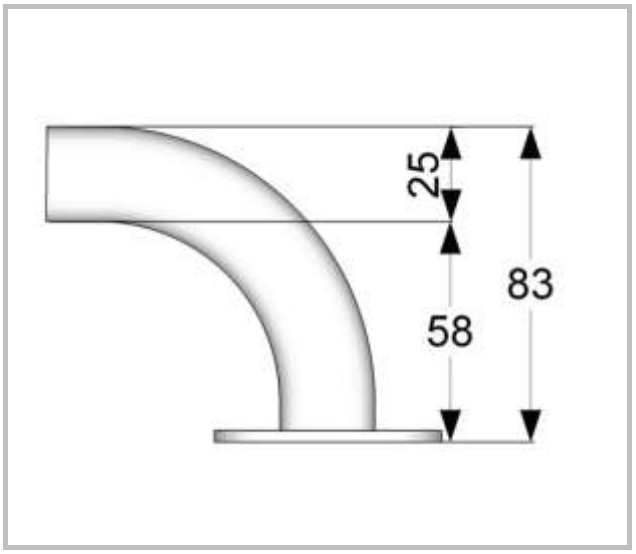

Alle maten zijn weergegeven in millimeters. Nadrukverboden artikel 12 algemene verkoopvoorwaarden gedeponeerd bij de Kamer van Koophandel Zwolle nr.05046254