Technische tekening

Douchezitting verkorte flenzen

Artikelnummering:

301000 (RVS gepolijst) / 301000C (RVS wit)

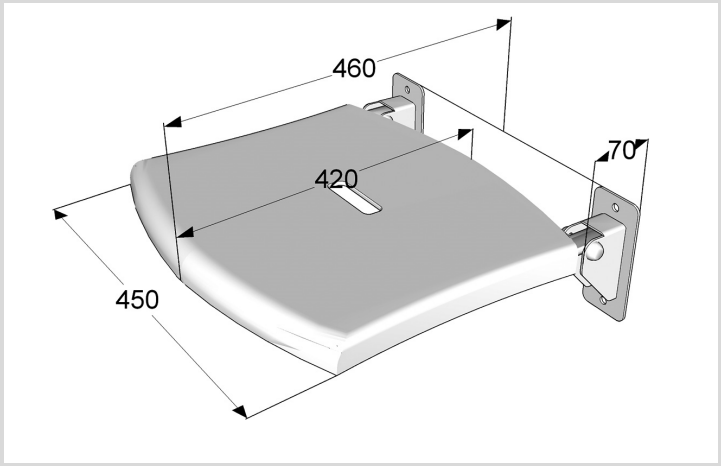

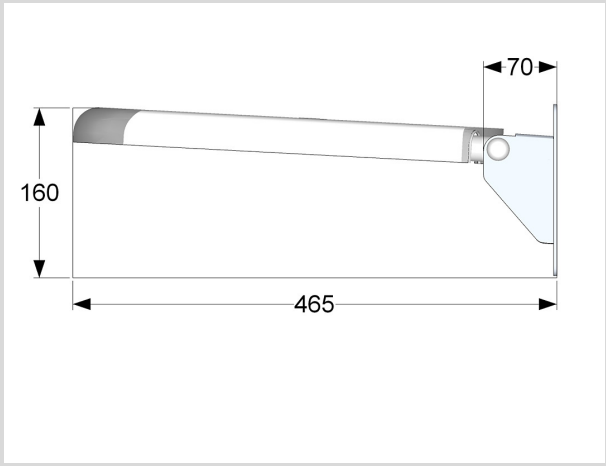

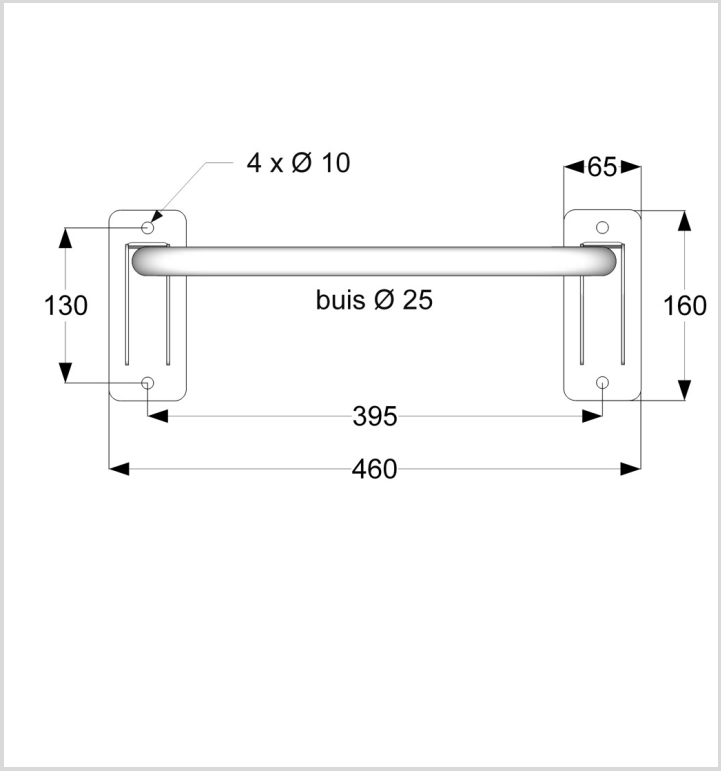

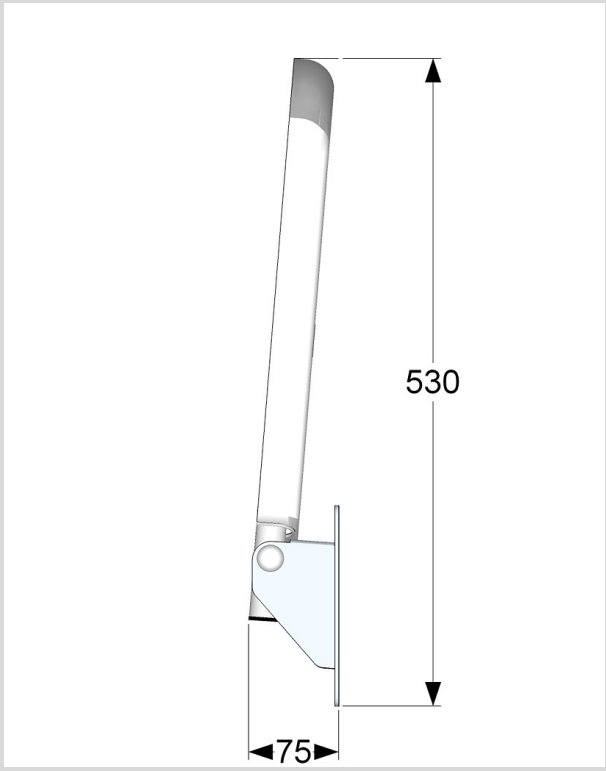

Alle maten zijn weergegeven in millimeters. Nadrukverboden artikel 12 algemene verkoopvoorwaarden gedeponeerd bij de Kamer van Koophandel Zwolle nr.05046254